Scară electrică pentru mansardă

Manual de utilizare

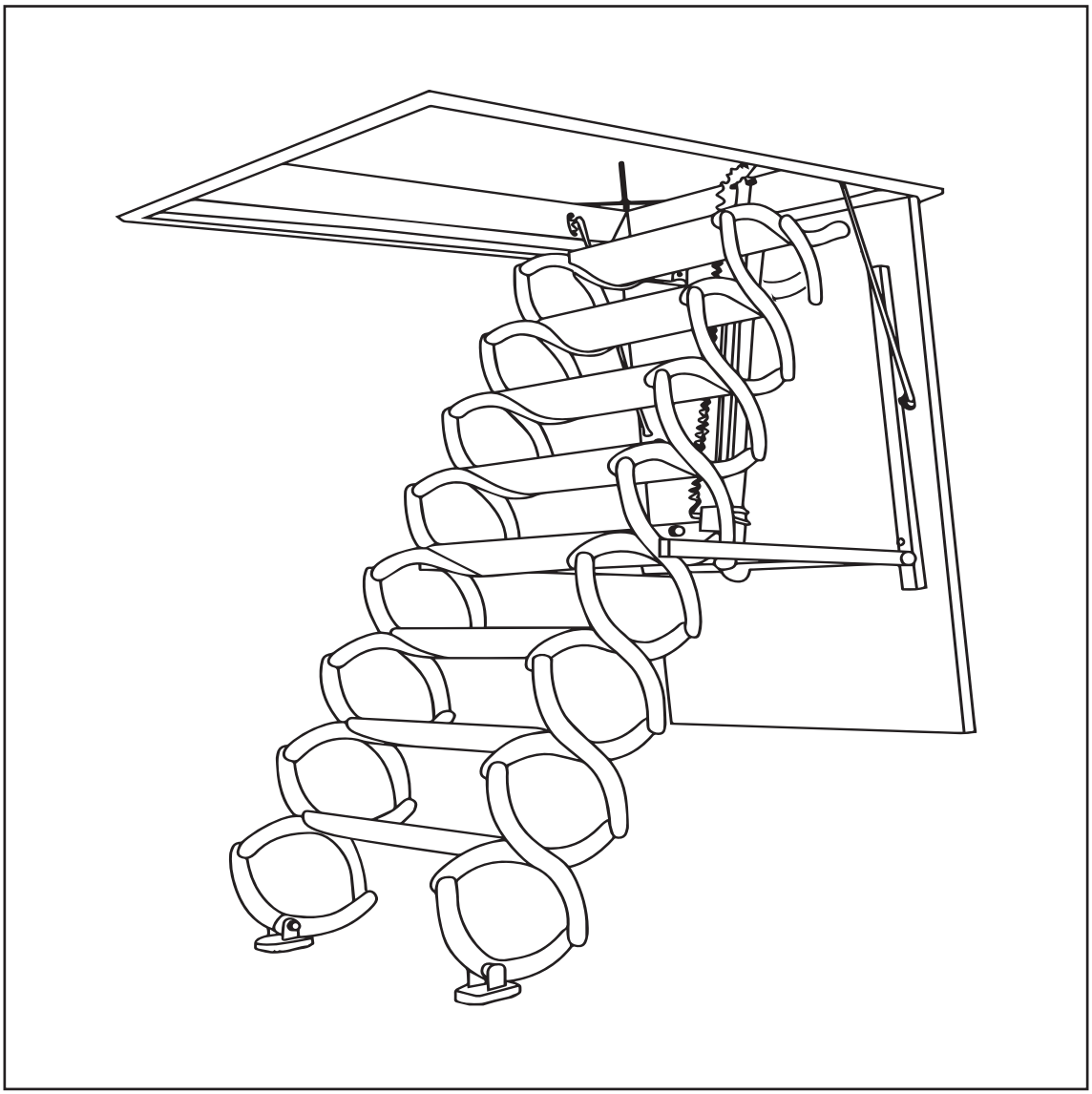

Înainte de prima utilizare a scării pentru mansardă, citiți cu atenție acest manual și păstrați-l într-un loc sigur.

Date tehnice:

Lungimea scării extinse: **340 cm** Concepută pentru încăperi cu înălțimea de: **250-300 cm**
Dimensiunea interioară a cadrului (deschidere): **63x112 cm**
Deschidere recomandată pentru montaj: **120x70 cm** Sarcina maximă a scării: **200 kg** Dimensiunile coletului: **134x84x50 cm**

Dimensiunile scării extinse:

Spațiu de deschidere: **1,8 m**
Lungimea scării: **3,4 m** Distanța de la marginea scării: **1,3 m**
Înălțime utilizabilă: **2,5 - 3 m**

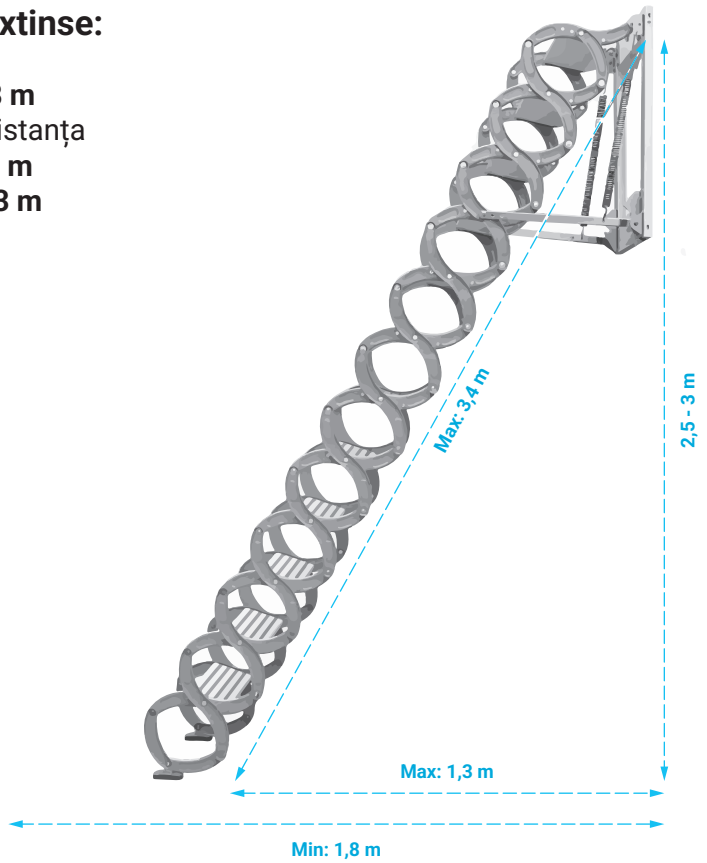

Dimensiunile cadrului:

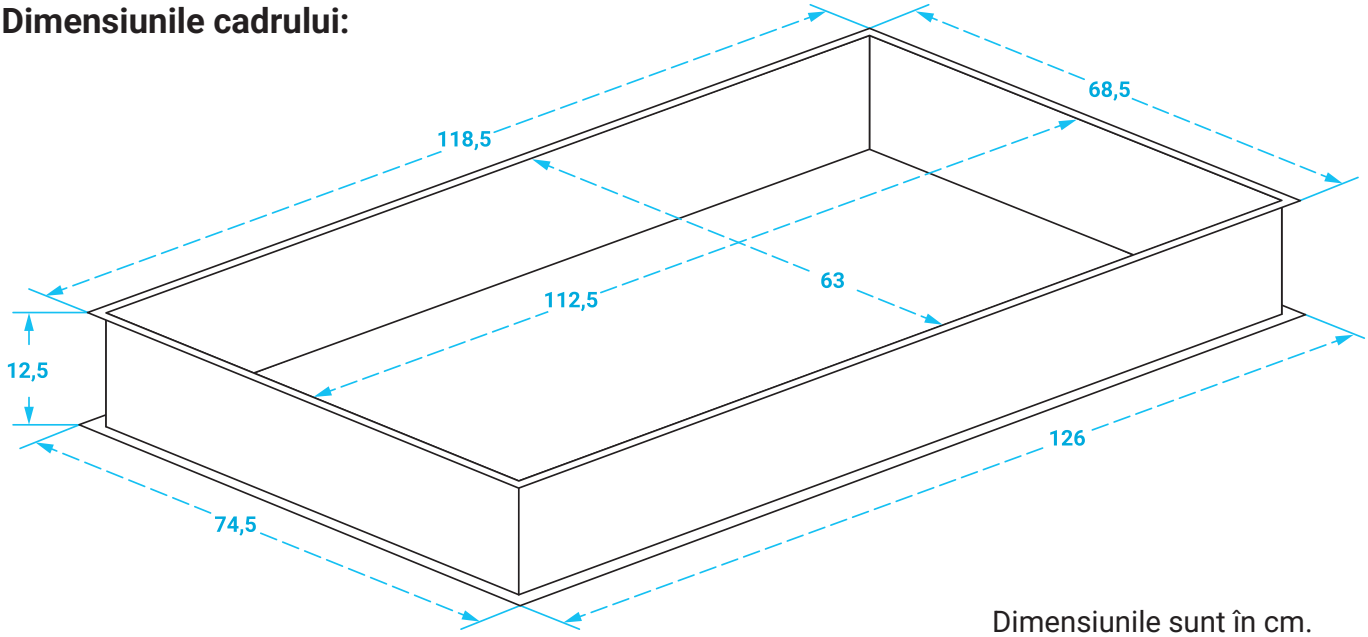

Dimensiunile sunt în cm.

Ghid de pregătire a deschiderii

- Scara pentru mansardă este concepută pentru o deschidere în tavan de 70x120 cm.
- Partea scării montată în tavan are 68,5x118,5 cm. Deschiderea trebuie să fie mai mare cu cel puțin 1 cm, ideal 70x120 cm.
- Deschiderea trebuie să fie la cel puțin 5 cm de perete (pentru a lăsa loc placării scării).





- Grosimea tavanului trebuie să fie mai mare de 13 cm. Dacă este mai mică de 13 cm, înălțimea din jurul deschiderii trebuie mărită (dacă grosimea depășește 25 cm, tavanul trebuie ajustat).
- În direcția în care se deschide scara, distanța pe podea de la marginea scării trebuie să fie mai mare de 1,8 metri.





- În pod (la etaj), lângă scară, trebuie montată o priză de 230 V. Priza trebuie să fie la cel mult 1 metru de deschiderea din tavan.



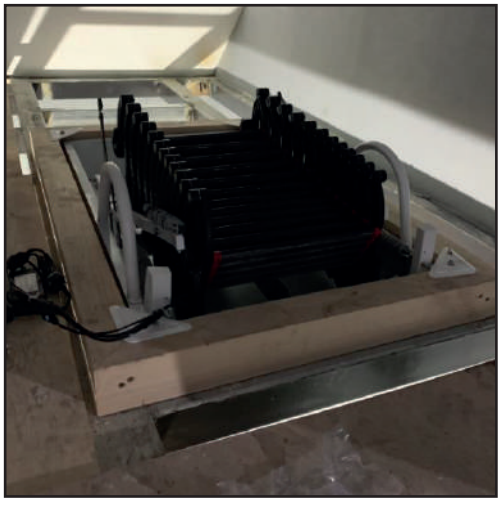

Procedura de montaj

1. Așezați scara pentru mansardă direct sub deschidere, cu capacul trapei orientat în jos.
2. Fixați ambele capete ale scării cu frânghii.
3. Ridicați scara și montați-o în deschidere.

4. Introduceți cele patru plăci triunghiulare pe șuruburile de colț din pod și strângeți piulițele.
5. Conectați cablul motorului, unitatea de comandă și sursa de alimentare, după caz, și porniți alimentarea.
6. Apăsați butonul „jos” al telecomenzii pentru a deschide scara.
7. Montați inelul de tragere pe capacul trapei, orientat în jos. Montajul este finalizat.





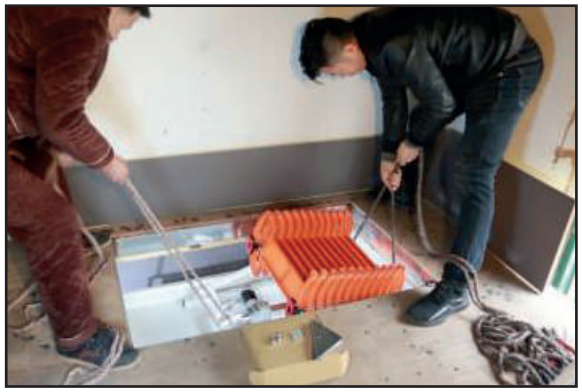







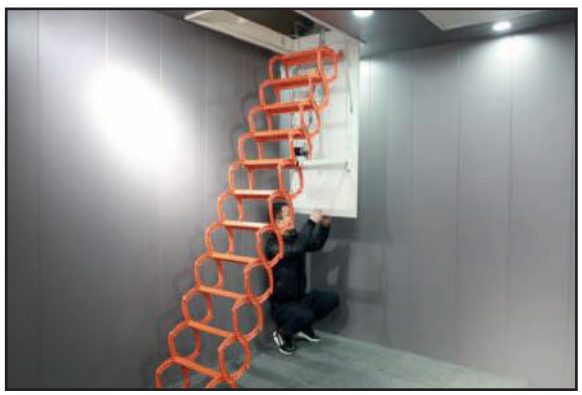

Mod de utilizare

1. **Deschiderea scării:** Apăsați și mențineți apăsat butonul „jos” al telecomenzii. Scara se deschide. Când scara atinge podeaua, eliberați butonul telecomenzii, iar scara se oprește.
2. **Închiderea scării:** Apăsați și mențineți apăsat butonul „sus” al telecomenzii. Scara începe să urce. Imediat ce capacul trapei se închide complet, eliberați butonul telecomenzii, iar scara se oprește.
3. **Situație de urgență:** Dacă scara trebuie deschisă manual, opriți mai întâi alimentarea, apoi trageți încet scara în jos cu tija de acționare. Dacă simțiți o rezistență puternică, încetiniți puțin și încercați din nou. Repetați procedura până când scara se deschide.

Măsuri de siguranță

1. Este strict interzis să desfaceți scara pe podea înainte de montare.
2. Vă recomandăm să montați scara după efectuarea tuturor celorlalți pași.
3. Nu folosiți scara pentru mansardă ca scară de lucru în timpul montajului.
4. Mergeți cu pas uniform și nu vă opriți pe scară în timpul utilizării. Nu vă aplecați dintr-o parte în alta și nu săriți pe scară.
5. La utilizarea scării, aveți grijă să nu vă prindeți degetele în mecanismul de pliere al scării și să nu vă prindeți mâinile.
6. Sarcina maximă admisă a scării este de 200 kg; nu depășiți această sarcină.
7. Nu călcați pe scară când este închisă, pentru a evita deschiderea accidentală.

Întreținere și reparații

1. **Verificarea articulațiilor:** În funcție de frecvența utilizării, verificați la 3-5 luni toate articulațiile cu șuruburi ale scării și strângeți-le cât mai bine.
2. **Lubrifiere:** În funcție de frecvența utilizării, aplicați semestrial puțin ulei pe îmbinările cu șuruburi, pentru o funcționare ușoară și lină.
3. **Acționare manuală:** Înainte de acționarea manuală, opriți întotdeauna alimentarea. Stați sub capacul trapei și trageți treptat de tija de acționare, pentru a o roti. Este interzis să trageți scara înapoi cu forța.
4. **Utilizarea telecomenzii:** Când acționați scara cu telecomanda, aveți grijă să eliberați imediat butonul când scara atinge podeaua. Respectarea acestei instrucțiuni prelungește durata de viață a scării și a motorului.
5. **Întreținere:** Păstrați scara mereu curată și, pentru întreținerea zilnică, folosiți lavete uscate.